FICHA TÉCNICA
BARRERA INFRARROJA 03.G5.A169.FB4.XXX

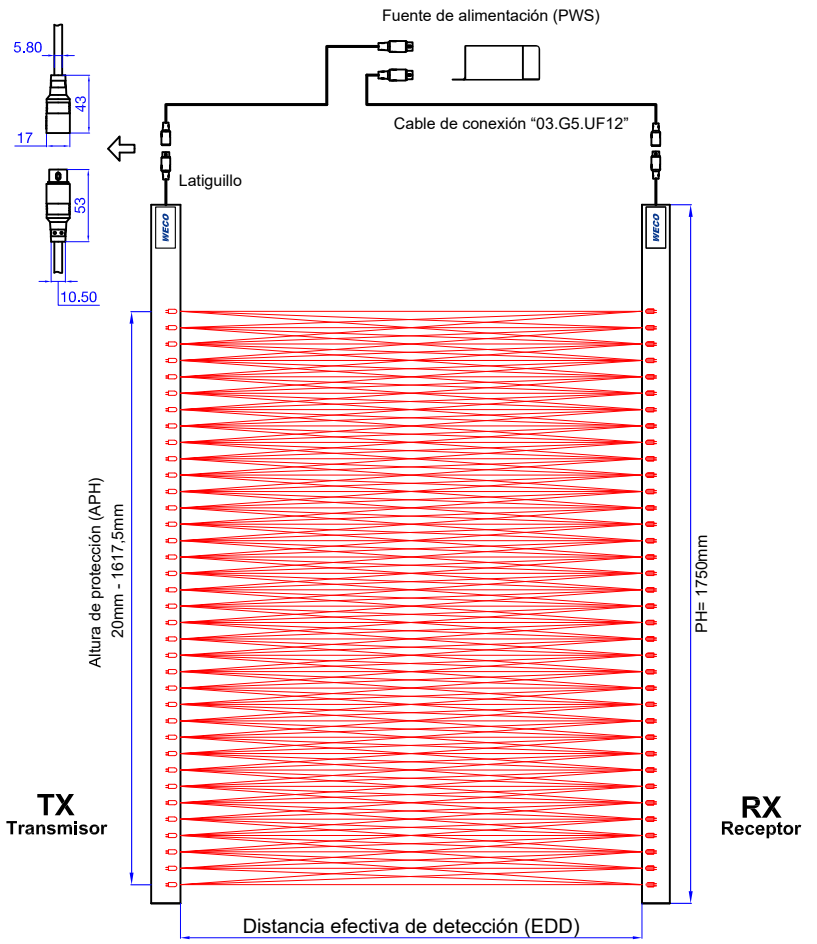

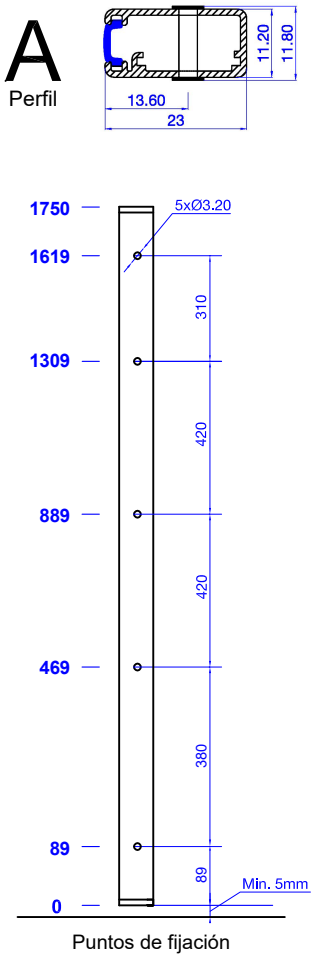

Dimensiones de la fuente de alimentación

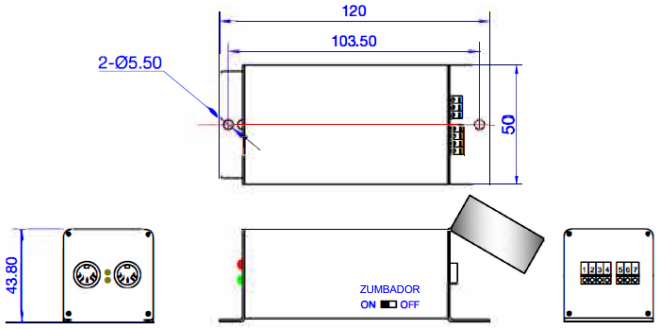

Terminales de la fuente de alimentación

03.G5.PWS.FB4.230

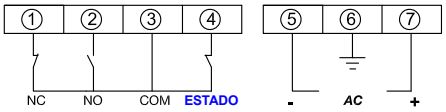

03.G5.PWS.FB4.24

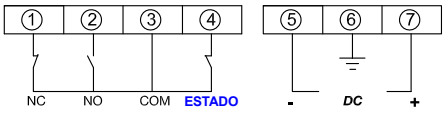

Haces	169
Diodos	35
Distancia efectiva	0mm - 40 0mm
Haz infrarrojo más bajo	<=20mm
Haz infrarrojo más alto	>=1665mm
Distancia entre sensores	47.50mm
Tiempo de respuesta	100ms
Inmunidad a la luz solar	Inmune a la luz solar
Altura total	1750mm
Material del perfil	Aluminio
Nivel de protección	IP54
Temp. de funcionamiento	-20ºC a +65ºc
Tolerancia	Vertical:+/- 15mm (7º) Horizontal: +/- 3mm (5º)

LEDs en receptor	Amarillo	Indicador de alimentación
	Rojo	☼ Haces interrumpidos o fallo en el sistema
		● Normal
Señal de salida		Contactos de relé: 1 NO & 1NC
Consumo de energia		<=4W o 100mA@DC24V
Fuente de alimentación		11VDC - 35VDC o 220VAC±10%
LEDs en fuente de alimentación	Verde	Indicador de alimentación
	Rojo	☼ Haces interrumpidos o fallo en el sistema
		● Normal
Normativas		EN 81-20
EMV - Emisión		EN 12015
EMV - Inmunidad		EN 12016
QMS		ISO9001
EMS		ISO14001

info@wecoelevator.com

Num. Doc	03.G5.A169.FB4.XXX	Fecha	08.JUL.2024
Control	E317xxx		